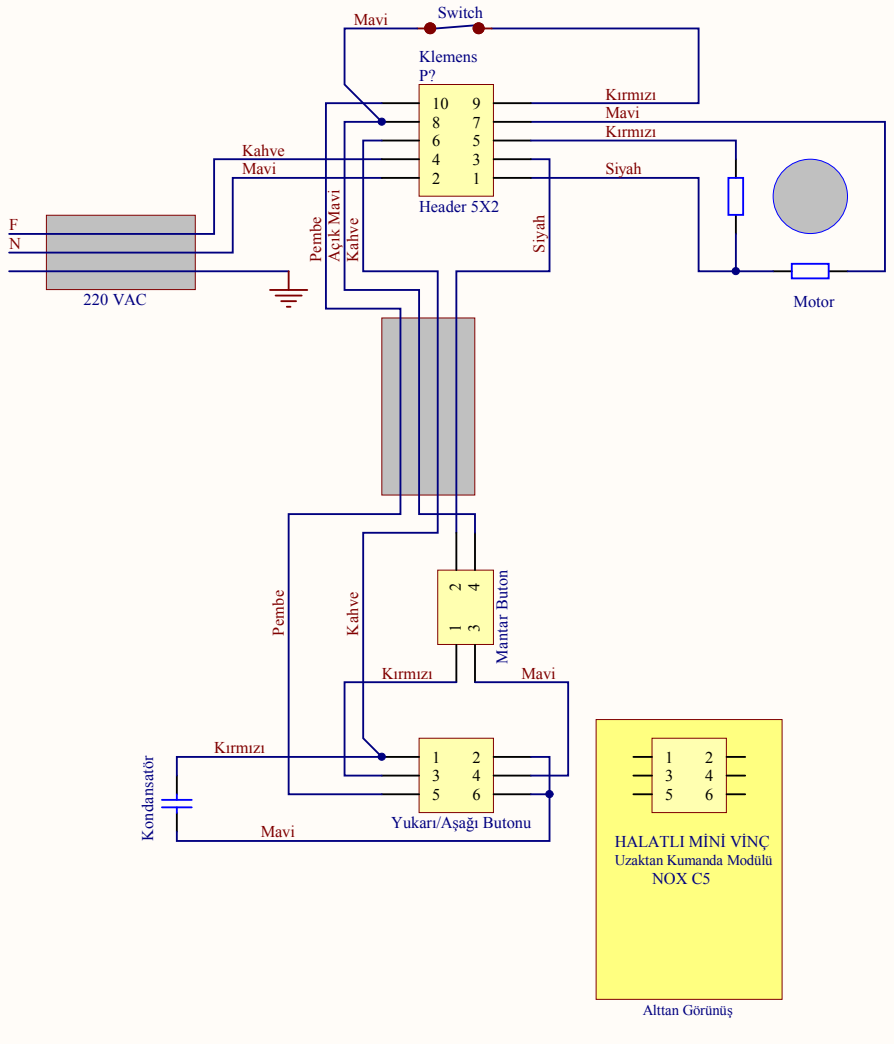

125 - 250Kg vb Vinç için Uzaktan Kumanda Bağlantı Şeması

Tek Kondansatörlü

Title		
Size A4	Number	Revision
Date: 27.09.2014		Sheet of
File: F:\ H\..\125-250 Bağlantı Şeması.SchDoc		Drawn By: